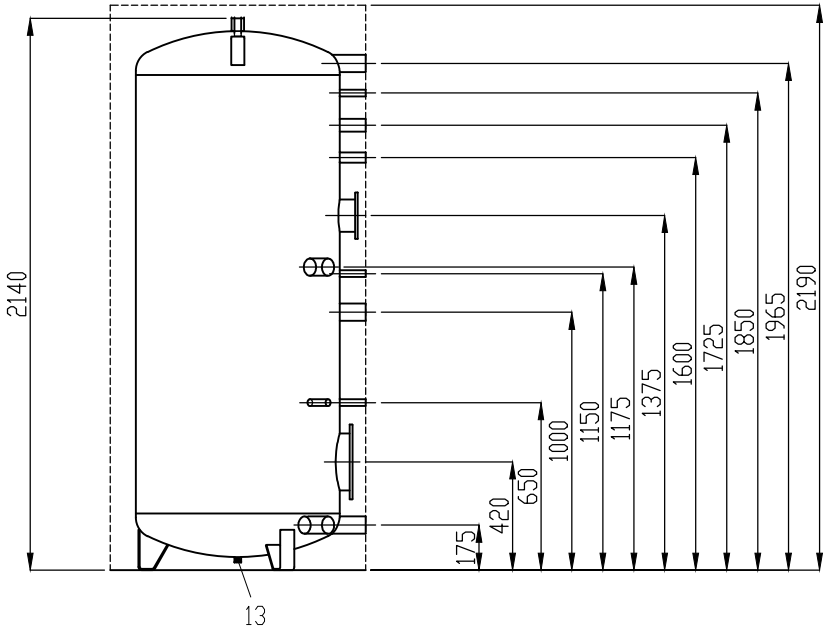


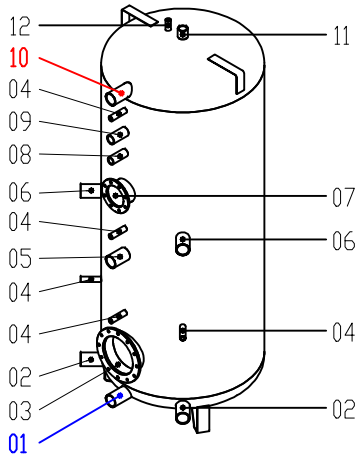


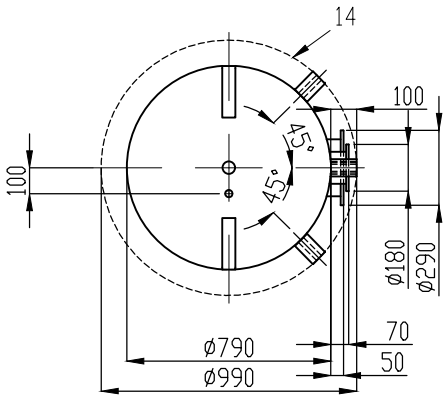


Alle Masse in mm

| Pos. | Bezeichnung | Mass | Stück |
|---|---|---|---|
| 14 | Hartschaumisolierung | 100 | 1 |
| 13 | Muffe | 1/2" L20 | 1 |
| 12 | Muffe | 1/2" L70 | 1 |
| 11 | Muffe | 1 1/4" L50 | 1 |
| 10 | Muffe Warmwasser Austritt | 2" L130 | 1 |
| 09 | Muffe | 1 1/4" L100 | 1 |
| 08 | Muffe | 1" L100 | 1 |
| 07 | Flansch oben | ø180 / ø125 | 1 |
| 06 | Muffe Anbauverrohrung | 2" L100 | 2 |
| 05 | Muffe | 2" L100 | 1 |
| 04 | Muffe | 1/2" L100 | 5 |
| 03 | Flansch unten | ø290 / ø220 | 1 |
| 02 | Muffe Anbauverrohrung | 2" L130 | 2 |
| 01 | Muffe Kaltwasser Eintritt | 2" L130 | 1 |

| | |
|---|---|
| Type: | DWE 1000 |
| Inhalt: | 925 Liter |
| Material: | V4A |
| Innen: | gereinigt und gebeizt |
| Aussen: | |
| Betriebs-/Prüfdruck: | 6/12 bar |
| Max. Betriebstemperatur | 95°C |

**GUT ZUR AUSFÜHRUNG**

Masse, Anordnung und Ausführung gemäss Zeichnung genehmigt.

Datum: Unterschrift:

Zeichnung bitte zurücksenden!

| | |
|---|---|
| Artikel-Nr. Speicher: 07-101236 | Plan-Nr.: 100.0063.b |
| Artikel-Nr. Isolation: 07-101228 | Datum: 04.06.2020 ta |

DWE 1000
Brauchwarmwasserspeicher

BMS-Energietechnik AG Bönigstrasse 11 A CH-3812 Wilderswil Tel. +41 (0)33/826 00 12 Fax +41 (0)33/826 00 14
info@bmspower.com www.bmspower.com

Änderungen vorbehalten. Es gelten unsere allgemeinen Geschäftsbedingungen.